20125

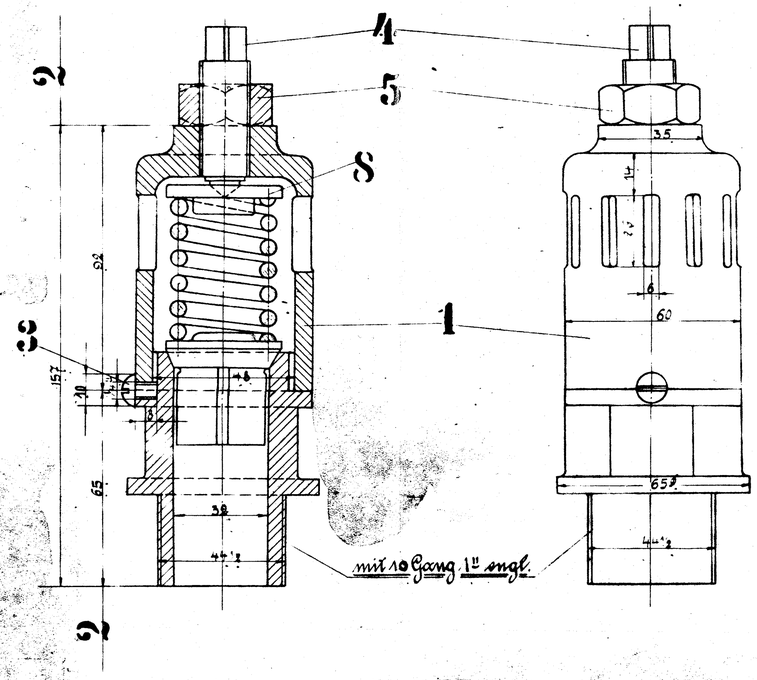

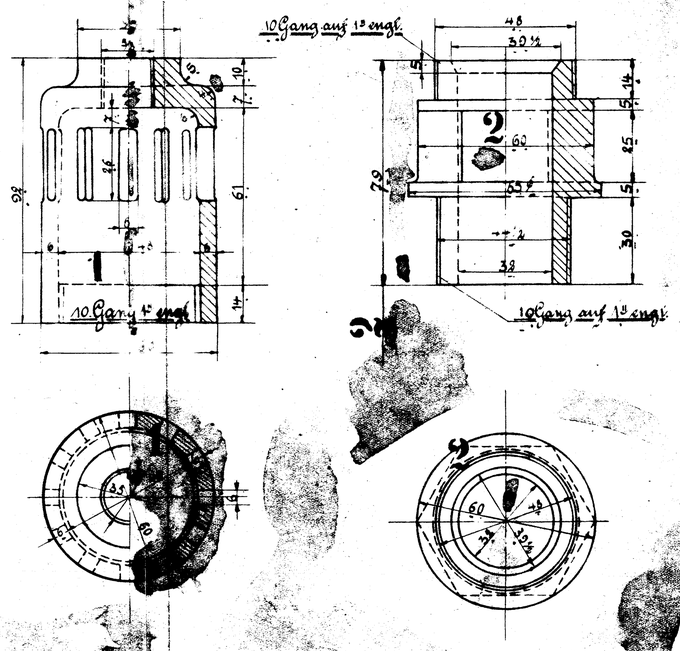

Die Ventile sind auf 12½ Atm einzustellen.

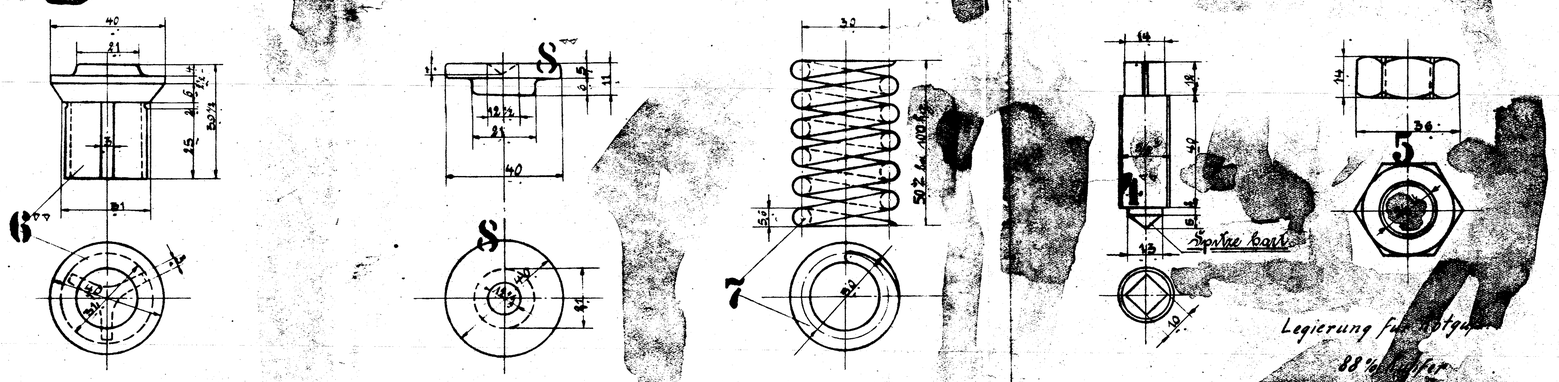

Legierung für Notgu[illegible]
88 % [illegible]
10 % Zinn
[illegible] % Phosphorkupfer

Schrauben und Muttern nach dänischer Tabelle.

c	b	a	Benennung	Teil	Werkstoff	Bemerkungen	Modell od. Gesenk	Werkzeug	Schablone	roh	fertig	Arbeitsverteilung
				20								
				19								
				18								
				17								
				16								
				15								
				14								
				13								
				12								
				11								
				10								
				9								
		4	Druckscheiben	8	Fl.E.							E
		4	Spiralfedern	7	Stahl	für [illegible]						W
		4	Ventile	6	R.G.		Fr. 255					F; PI
		4	Muttern	5	R.G.	[illegible]						PI
		4	Stellschrauben	4	Fl.E.							E
		4	Schräubchen ¼"	3	Fl.E.	Von 418						
		4	Ventilstutzen	2	R.G.		B.U. 207					F; PI
		4	Ventilgehäuse	1	R.G.		Fr. 252					

Stückzahlen

Hauptzeichnung an: PI
2. Ausfertigung an: [illegible]
3. Ausfertigung an: [illegible]
4. Ausfertigung an: [illegible]

Zeichnung ist genehmigt mit Schrb. vom Gesch. Nr.

Änderungen					geändert			Zugehörige Zeichnungen:	
Nr.	Teil	Art der Änderung	Schrb. Nr.	Datum	von	am	gepr.	Nr.	Aufschrift.

	Datum	Name
Gezeichnet		
Gepaust		
Geprüft		
Normgeprüft	26.11.33	[illegible]

1-B-1 Heißd. Tend. Lok.

HENSCHEL & SOHN G.m.b.H. CASSEL.
Abteilung: T.B. III.

Maßstab 1:1 Maße in mm Ursprung: 20125/31

Cylindersicherheitsventil

~~1049~~